seley 1-425

Frédéric Dedelley, 2019
Sitz mit Komfortpolsterung, Rücken Formsperrholz, Polster vorne aufgesetzt, Hinterfüsse und Sitzzarge massiv gebogen
B61, T60, H76, SH43.5

Frédéric Dedelley, 2019
Assise avec rembourrage de confort, dossier en contreplaqué moulé rembourré à l'avant, pieds arrière et cadre de siège en bois massif cintré
L61, P60, H76, HAss43.5

Frédéric Dedelley, 2019
Upholstered seat, moulded plywood back, upholstered on the front, rear legs and seat frame solid bentwood
W61, D60, H76, SH43.5

Varianten / variantes / variants

Seley
1-423

Seley
12-423

Seley
17-423

Seley
17-425

Seley
16-423

Seley
1-460

Seley
1-463

Seley
1-465

Technische Angaben / specifications / specifications

Masse / mesure / measure

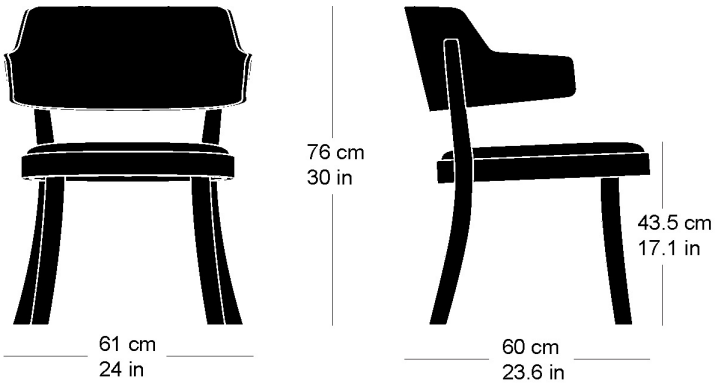

Gewicht / ponds / weight	8.0 kg 16.0 lb
Polsterung / rembourrage / upholstery	ja / oui / yes

ag möbelfabrik horgenglarus, ch–8750 glarus
telefon +41 55 645 34 00, fax: +41 55 645 34 01, www.horgenglarus.ch

horgenglarus
since 1880
handcrafted in switzerland

seley 1-425

Holzarten / types de bois / types of wood

Buche natur	BN 000 AM
Beech natural	BN 000 AM
Hêtre naturel	BN 000 AM

Schwarznuss natur	NN 000 AM
Black walnut natural	NN 000 AM
Noyer noir naturel	NN 000 AM

Buche perlweiss	BD 400 AM
Beech pearl white	BD 400 AM
Hêtre blanc perle	BD 400 AM

Eiche natur	EN 000 AM
Oak natural	EN 000 AM
Chêne naturel	EN 000 AM

Buche schwarz	BB 203 SG
Beech black	BB 203 SG
Hêtre noir	BB 203 SG

Buche hellgrau	BD 410 AM
Beech light gray	BD 410 AM
Hêtre gris clair	BD 410 AM

Buche geweisst	BG 172 SG
Beech whitewashed	BG 172 SG
Hêtre teinté blanc	BG 172 SG

Buche anthrazit	BB 200 SG
Beech anthracite	BB 200 SG
Hêtre anthracite	BB 200 SG

Buche dunkelgrau	BD 420 AM
Beech dark gray	BD 420 AM
Hêtre gris foncé	BD 420 AM

Eiche Räuchereiche	EB 535 AM
Oak smoked oak	EB 535 AM
Chêne chêne fumée	EB 535 AM

Buche dunkelbeige	BD 430 AM
Beech dark beige	BD 430 AM
Hêtre beige foncé	BD 430 AM

Buche Ebony	BB 100 SG
Beech ebony	BB 100 SG
Hêtre teinté ebony	BB 100 SG

Buche olivegrün	BD 440 AM
Beech olive green	BD 440 AM
Hêtre vert olive	BD 440 AM

Buche Nuss	BB 151 SG
Beech walnut	BB 151 SG
Hêtre teinté noyer	BB 151 SG

Buche pastellrosa	BD 450 AM
Beech pastel pink	BD 450 AM
Hêtre rose pastel	BD 450 AM

Belag / revêtement / surface

Buche korallrot	BD 460 AM
Beech coral red	BD 460 AM
Hêtre rouge corail	BD 460 AM

Buche ultramarinblau	BD 470 AM
Beech ultramarine blue	BD 470 AM
Hêtre bleu outremer	BD 470 AM

Buche schwefelgelb	BD 480 AM
Beech sulfur yellow,	BD 480 AM

ag möbelfabrik horgenglarus, ch–8750 glarus
telefon +41 55 645 34 00, fax: +41 55 645 34 01, www.horgenglarus.ch