miro tabouret de bar 11-580

Hannes Wettstein, 2004
Sitz Formsperrholz, Holzgestell massiv
B34, T34, SH80

Hannes Wettstein, 2004
Assise en contreplaqué moulé, piètement en bois massif
L34, P34, HAss80.

Hannes Wettstein, 2004
Moulded plywood seat, solid wooden frame
W34, D34, SH80

Varianten / variantes / variants

Miro
11-560

Miro
6-400

Miro
6-400a

Miro
6-403

Miro
6-403a

Miro
11-300

Miro
11-400

Miro
11-403

Miro
11-303

Technische Angaben / specifications / specifications

Masse / mesure / measure

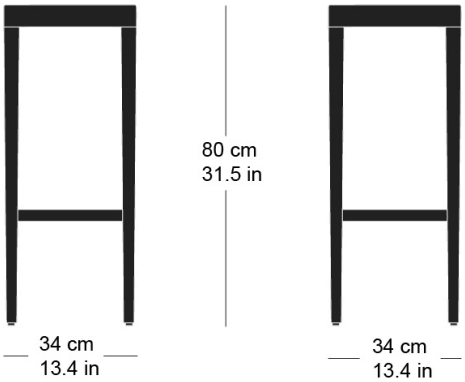

Gewicht / ponds / weight	4.2 kg	8.4 lb

ag möbelfabrik horgenglarus, ch–8750 glarus
telefon +41 55 645 34 00, fax: +41 55 645 34 01, www.horgenglarus.ch

miro tabouret de bar 11-580

Holzarten / types de bois / types of wood

Hêtre naturel	BN 000 AM
Buche natur	BN 000 AM
Beech natural	BN 000 AM

Hêtre noir	BB 203 SG
Buche schwarz	BB 203 SG
Beech black	BB 203 SG

Chêne naturel	EN 000 AM
Eiche natur	EN 000 AM
Oak natural	EN 000 AM

Hêtre anthracite	BB 200 SG
Buche anthrazit	BB 200 SG
Beech anthracite	BB 200 SG

Frêne naturel	FN 000 AM
Esche natur	FN 000 AM
Ash natural	FN 000 AM

Chêne chêne fumée	EB 535 AM
Eiche Räuchereiche	EB 535 AM
Oak smoked oak	EB 535 AM

Hêtre teinté blanc	BG 172 SG
Buche geweisst	BG 172 SG
Beech whitewashed	BG 172 SG

Hêtre teinté ebony	BB 100 SG
Buche Ebony	BB 100 SG
Beech ebony	BB 100 SG

Frêne pigmenté blanc	FW 001 OL
Esche weisspigmentiert	FW 001 OL
Ash white-pigmented	FW 001 OL

Hêtre teinté noyer	BB 151 SG
Buche Nuss	BB 151 SG
Beech walnut	BB 151 SG

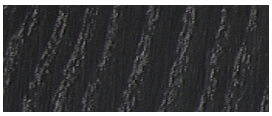

Frêne noir	FB 203 AM
Esche schwarz	FB 203 AM
Ash black	FB 203 AM

Belag / revêtement / surface

ag möbelfabrik horgenglarus, ch–8750 glarus
telefon +41 55 645 34 00, fax: +41 55 645 34 01, www.horgenglarus.ch